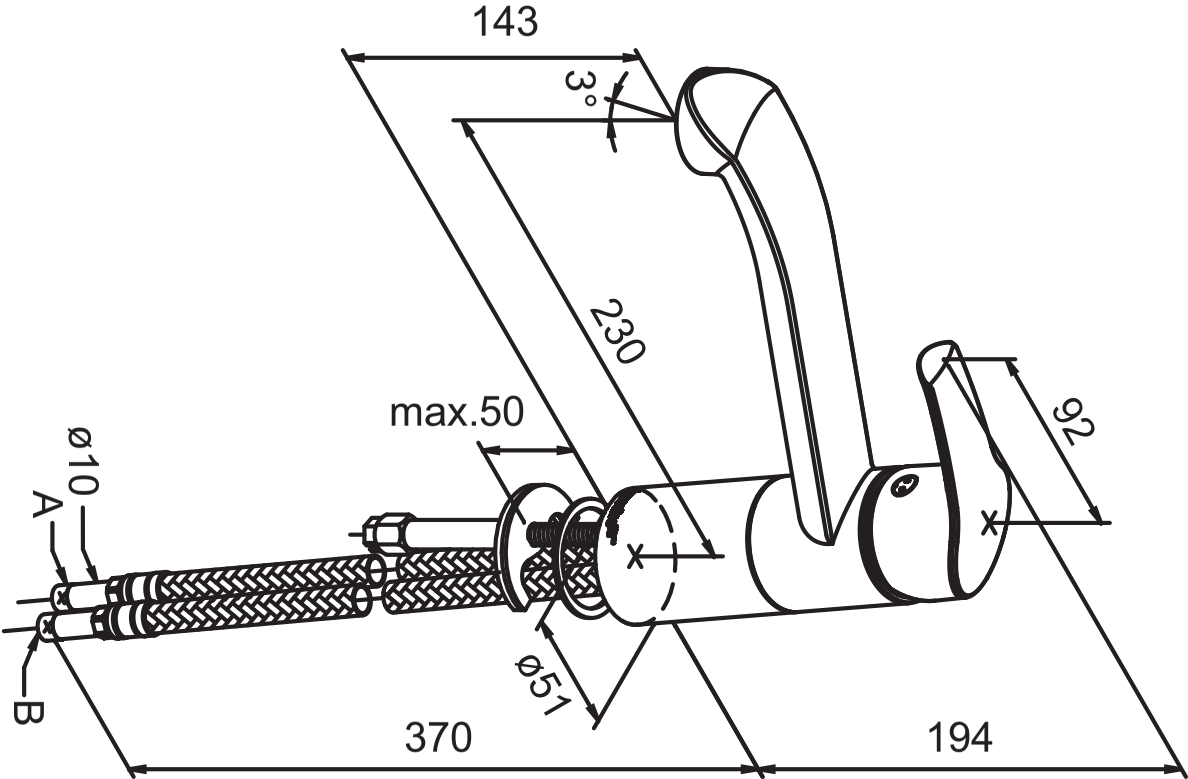
143
3°
230
max.50
92
ø10
A
B
ø51
370
194